平成26年度飯伊ミニバスケットボール選手権　結果

【男子】　　鼎体育館

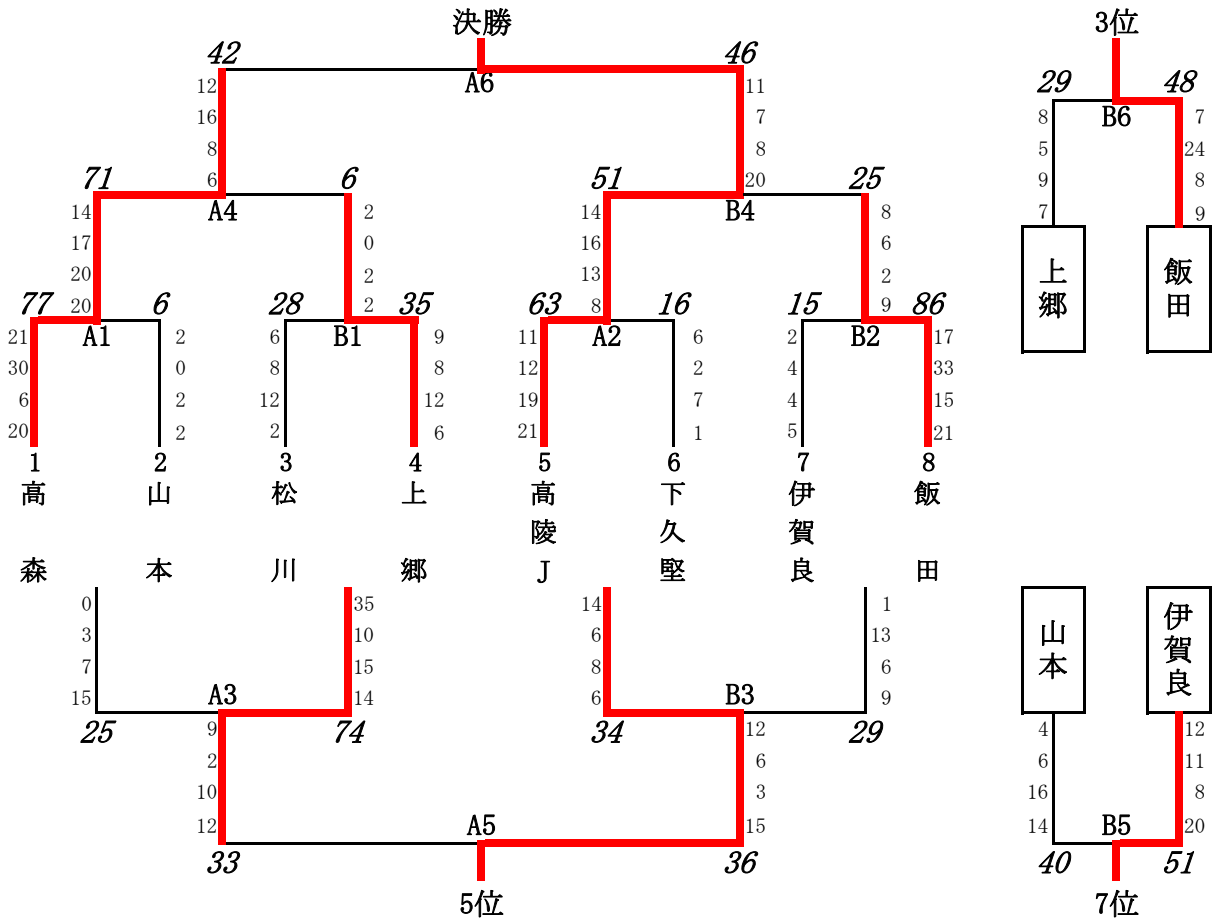

優勝：高陵Jミニバス　　**準優勝：高森ミニバス**　　**３位：飯田ミニバス**

【女子】　　上郷体育館

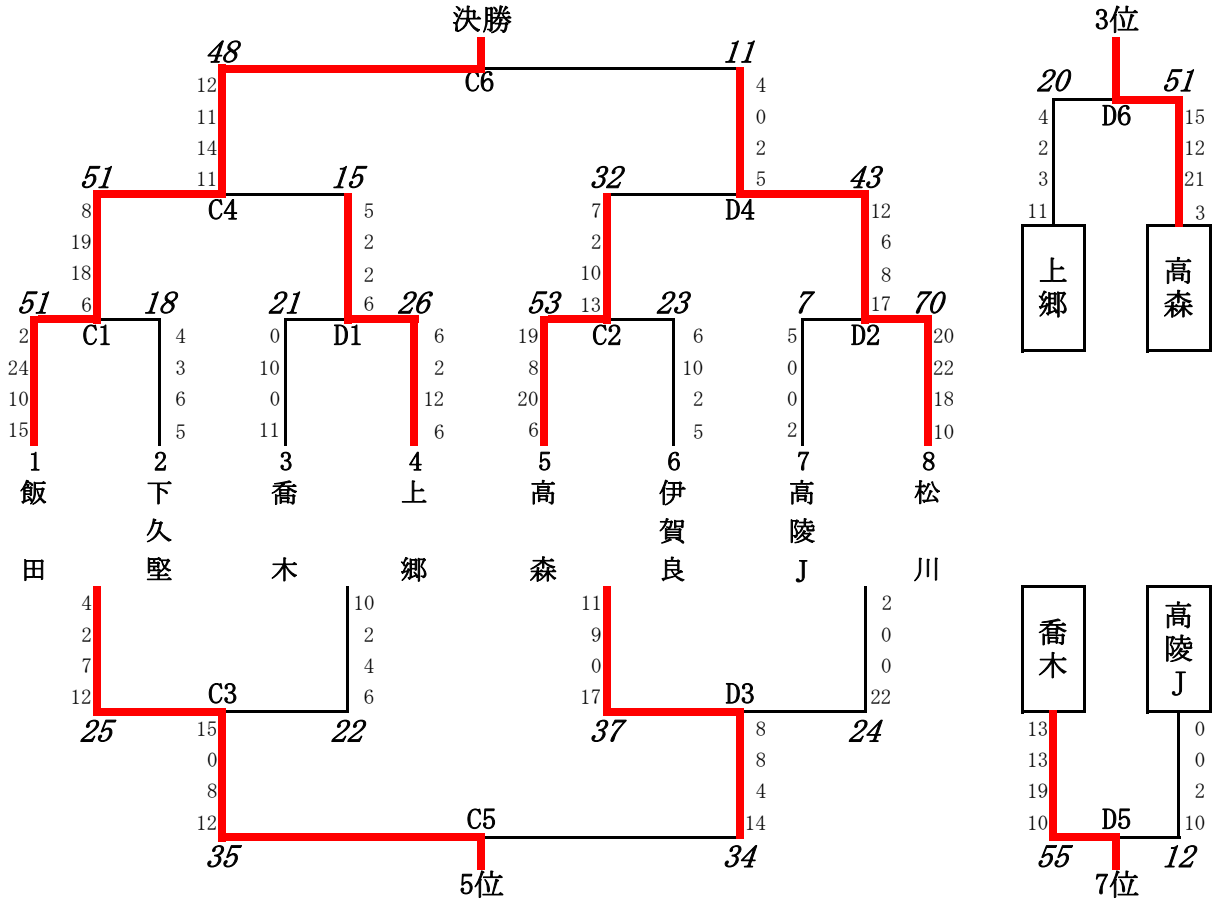

優勝：飯田ミニバス　　**準優勝：松川ミニバス**　　**３位：高森ミニバス**